ARCOS-Studio-Schloß

mit Drückerführung BB Art. Nr.24.203

DORMA GLAS

24.203

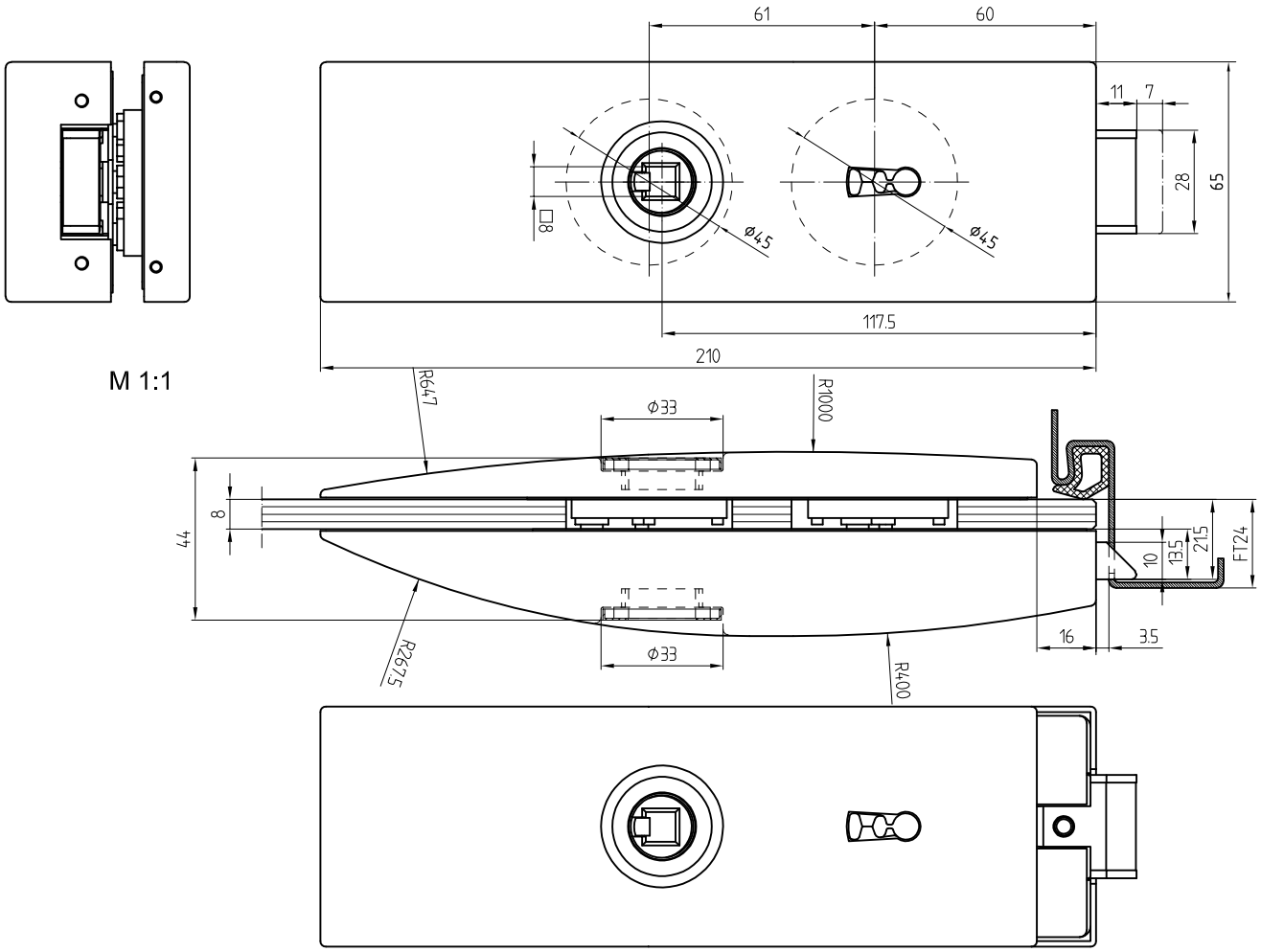

M 1:1

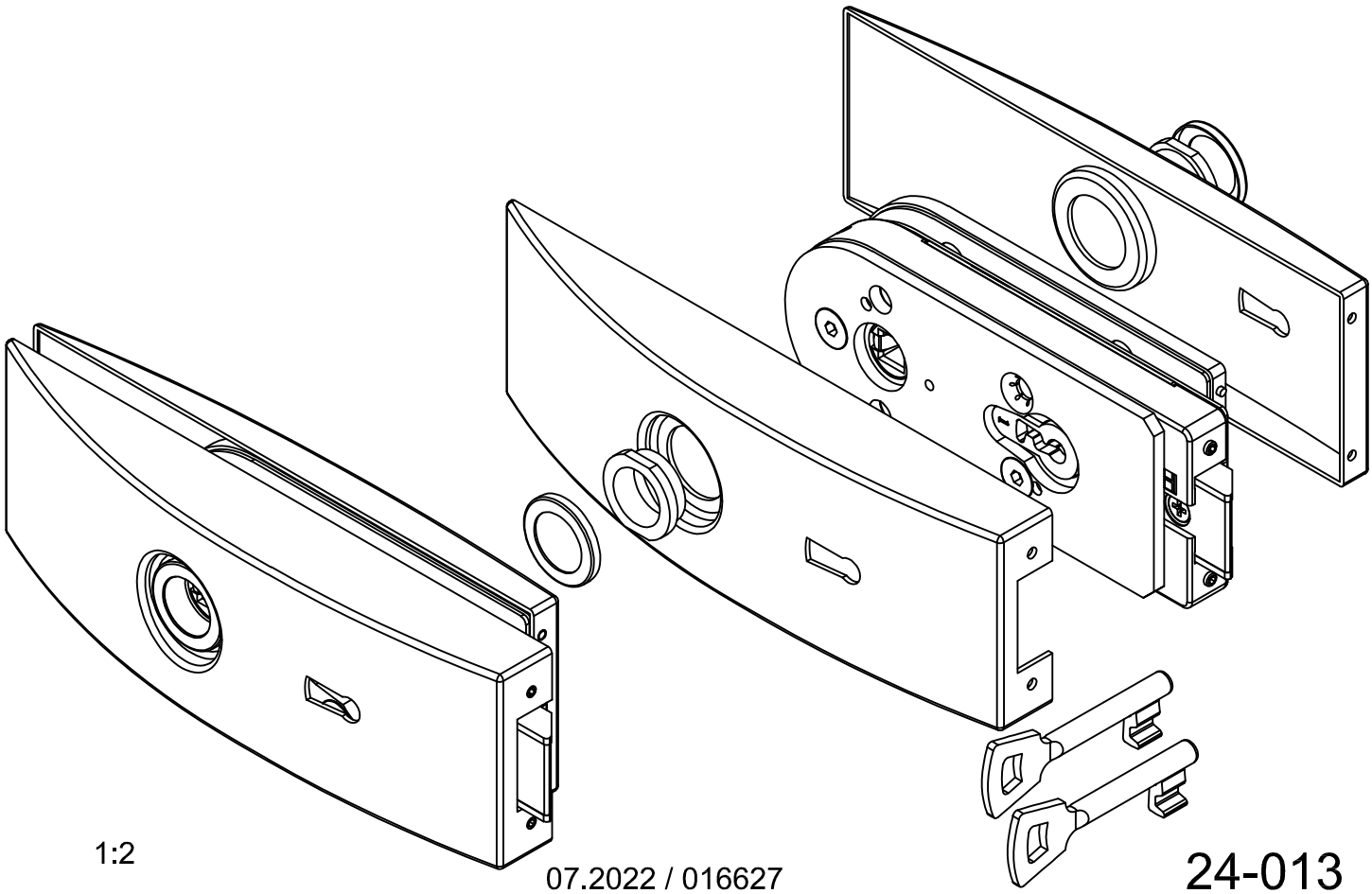

1:2

07.2022 / 016627

24-013

T:\Shared\DEBFN\Konstruktion_Interna\Detail\24\24-013.DWG

Dieses Dokument ist urheberrechtlich geschützt. Die Inhalte sind Eigentum der DORMA-Glas GmbH. Alle Rechte bleiben vorbehalten.